ENING energetski inženjering
racionalna uporaba električne energije/ projektiranje / nadzor / električne instalacije / ispitivanje / zaštita na radu

Bjelovar, Iločka 33
tel.: 043 / 226 021, 214 402, fax.: 043 / 214 406
www.ening.hr e-mail: ening@ening.hr

OIB 67647928091

INVESTITOR:
ESCO-FOFONJKA d.o.o. Bjelovar
(OIB: 92264001001)
29.rujna 4, Bjelovar

GRAĐEVINA: SKLADIŠNO-
PROIZVODNA HALA

ZAHVAT: DOGRADNJA

LOKACIJA: k.o. Bjelovar (300934)
k.č. 1490/1 (zkč.1189/1)

BROJ PROJEKTA: TD 1316/19

Z.O.P.: Z-8/19

GLAVNI PROJEKT

MAPA III

- PROJEKT ELEKTROTEHNIČKIH INSTALACIJA -

PROJEKTANT:
Željko Mišir, mag.ing.el.
ovlašteni inženjer elektrotehnike

ŽELJKO MIŠIR
Digitalno potpisao: ŽELJKO MIŠIR
Datum: 2019.09.04 08:29:29 +02'00'

GLAVNI PROJEKTANT:
Vesna Hršak, dipl. ing.arh.

VESNA HRŠAK
Digitalno potpisao: VESNA HRŠAK
Razlog: Odobravam ovaj dokument
Datum: 2019.10.07 11:16:45 +02'00'

VODITELJ PROJEKTA:
Željko Mišir, mag.ing.el.

ŽELJKO MIŠIR
Digitalno potpisao: ŽELJKO MIŠIR
Datum: 2019.09.04 08:30:13 +02'00'

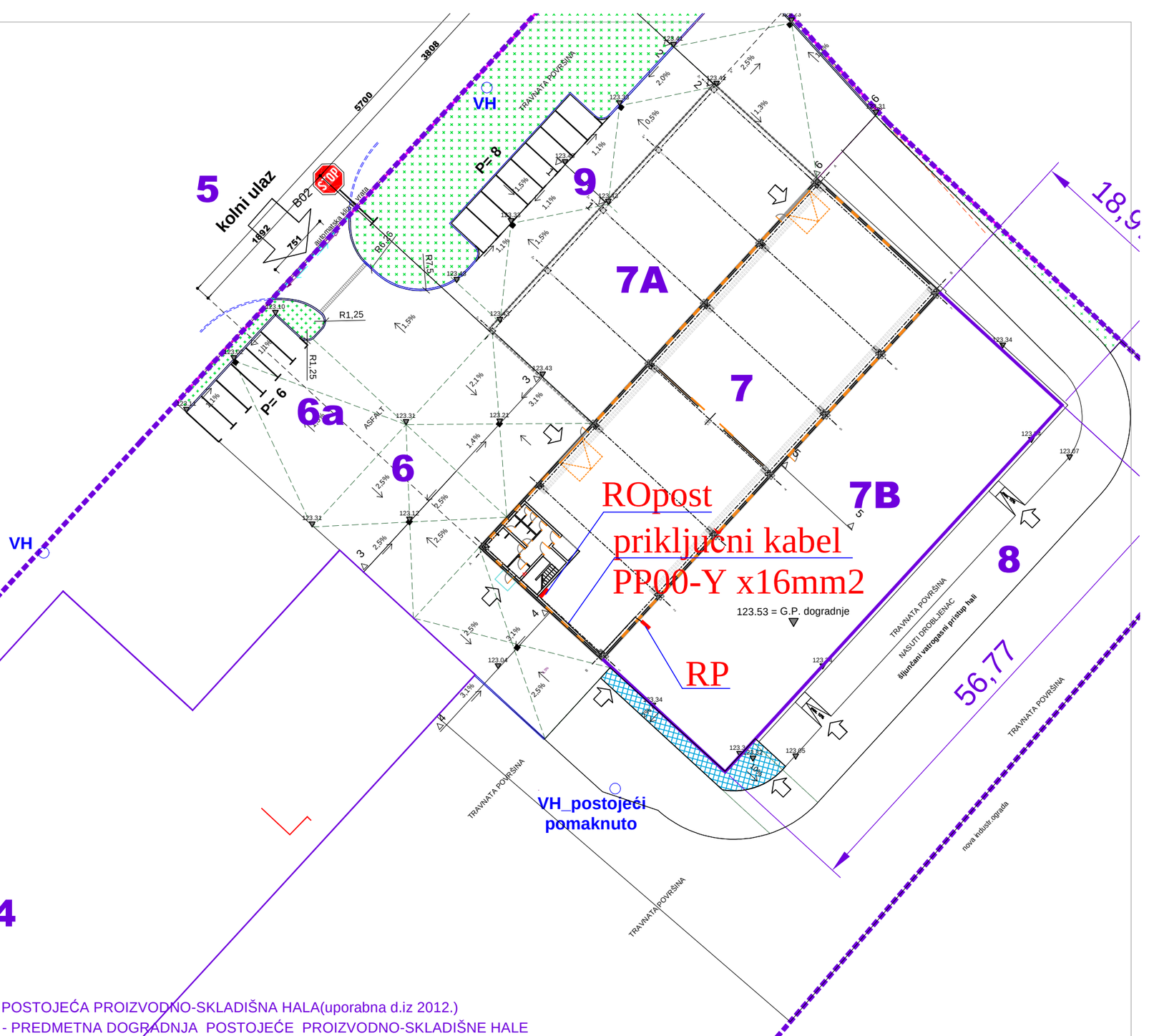

Hrvatski Telekom d.d.
Odjel upravljanja elektroničkom komunikacijskom infrastrukturom

Komutacija: Telekomunikacijska mreža
HT_EKI_KK:
HT_EKI_KABEL:
HT_EKI_ZRAČNA:

UCRTAO: DAVORKA TOLIĆ Datum: 10/00

Spis broj: 1014/99

SITUACIJA 1:500

ENING d.o.o. - energetski inžinjering Bjelovar, Iločka 33 tel. 043/214-406 i 226-021		ZOP Z-8/19	teh. dnevnik 1316-19	nacrt br. 1
Investitor:	ESCO-Fofonjka d.o.o. Bjelovar	PROJEKTANT: ŽELJKO MIŠIR, mag.ing.el.		
Građevina:	proizvodno-skladišna hala			
Lokacija:	Bjelovar	NAMJENA PROJEKTA:	GLAVNI PROJEKT	
Sadržaj:	SITUACIJA	ODREDNICA PROJEKTA:	ELEKTROTEHNIČKI	
Datum:	lipanj, 2019	PROJEKTIRANI DIO:	**SITUACIJA**	
Mjerilo:	1:500			

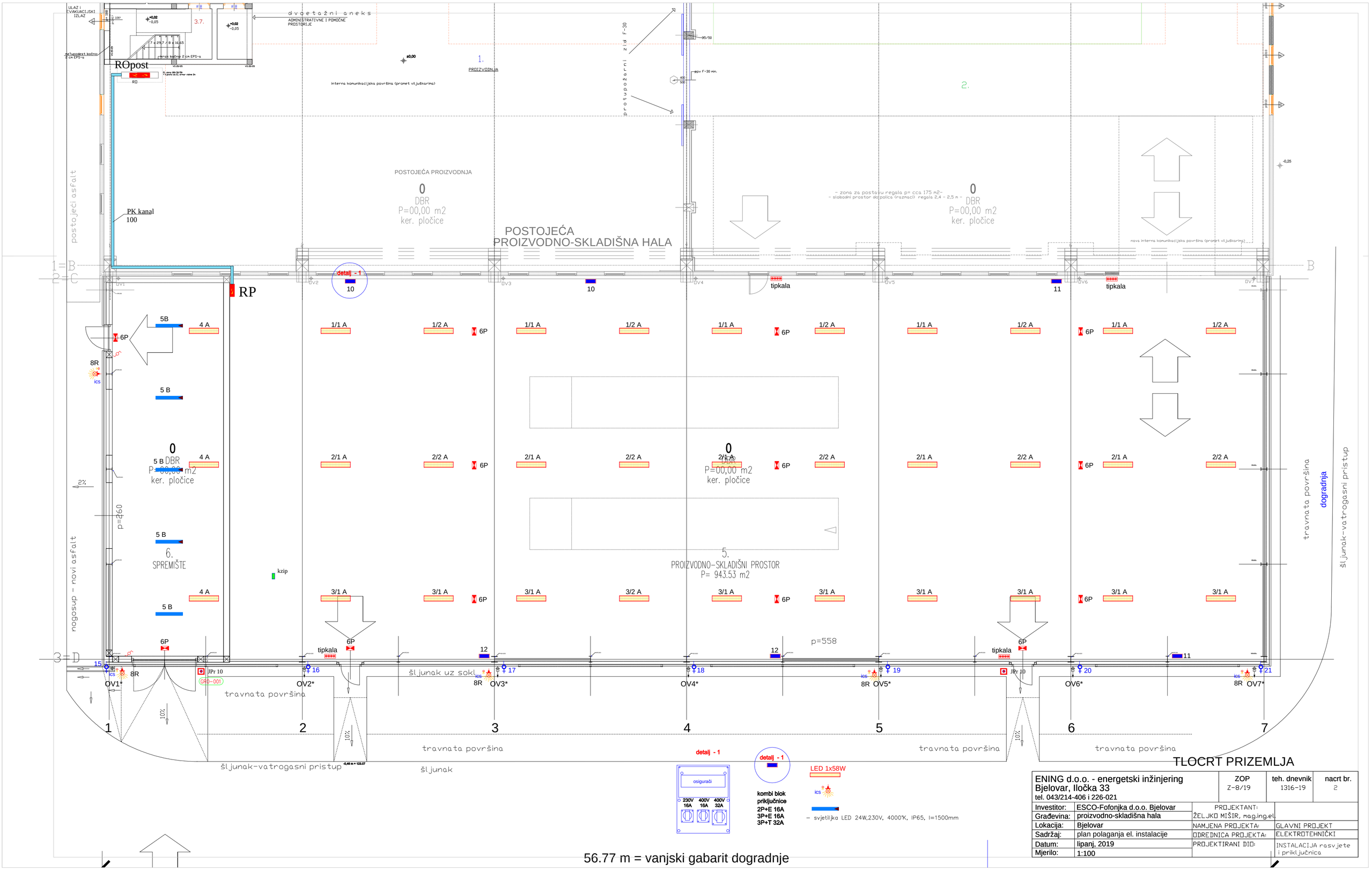

TLOCRT PRIZEMLJA

ENING d.o.o. - energetski inžinjering Bjelovar, Iločka 33 tel. 043/214-406 i 226-021	ZOP Z-8/19	teh. dnevnik 1316-19	nacrt br. 2
Investitor: ESCO-Fofonjka d.o.o. Bjelovar	PROJEKTANT:		
Građevina: proizvodno-skladišna hala	ŽELJKO MIŠIR, mag.ing.el.		
Lokacija: Bjelovar	NAMJENA PROJEKTA:	GLAVNI PROJEKT	
Sadržaj: plan polaganja el. instalacije	ODREDNICA PROJEKTA:	ELEKTROTEHNIČKI	
Datum: lipanj, 2019	PROJEKTIRANI DIO:	INSTALACIJA rasvjete i priključnica	
Mjerilo: 1:100			

56.77 m = vanjski gabarit dogradnje

RP

ZAŠTITA U MREŽI TN - C

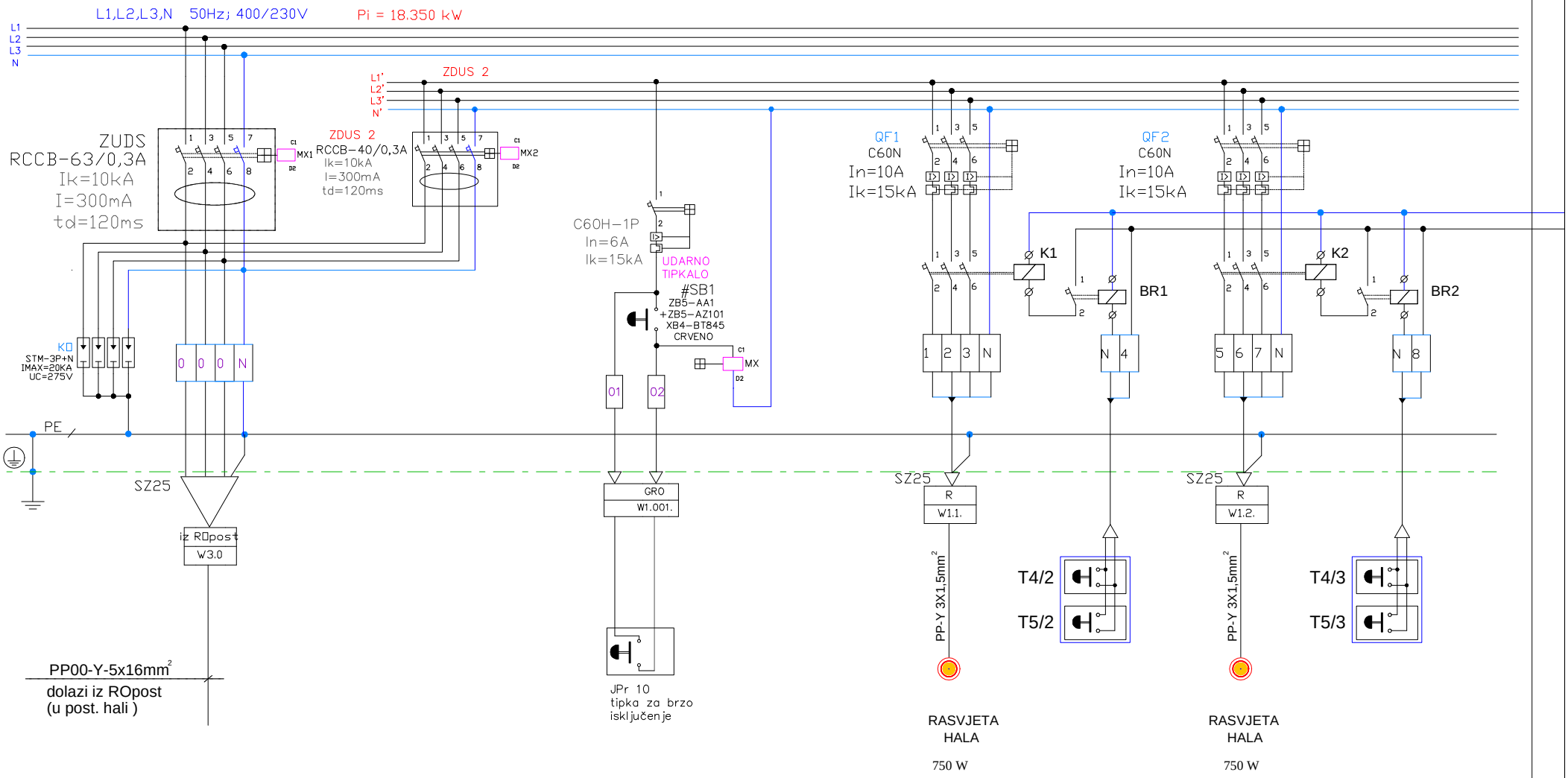

ENING d.o.o. - energetski inžinjering Bjelovar, Iločka 33 tel. 043/214-406 i 226-021	Investitor:	ESCO-FOFONJKA d.o.o. Bjelovar	datum: 06/19	PROJEKTANT : Željko Mišir,mag.ing.el.	razina projekta: GLAVNI
	Građevina:	SKLADIŠNO-PROIZVODNA	TD: 1316/19		vrsta projekta: ELEKTROTEHNIČKI / list br. 3/1
	Sadržaj:	SHEMA ormara RP	ZOP Z-8/19		

RP

ZAŠTITA U MREŽI TN - C

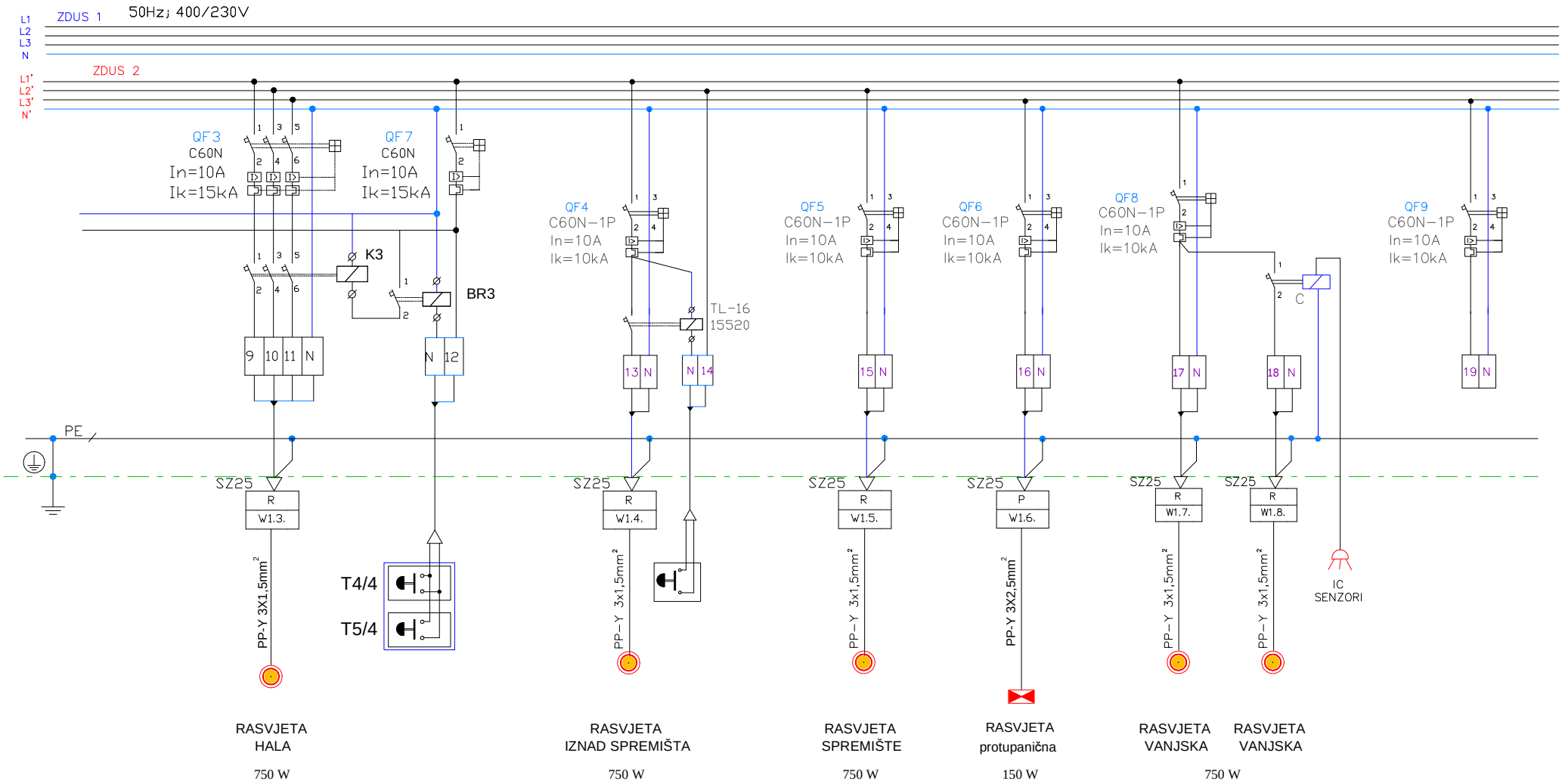

ENING d.o.o. - energetski inžinjering Bjelovar, Iločka 33 tel. 043/214-406 i 226-021	Investitor:	ESCO-FOFONJKA d.o.o. Bjelovar	datum: 06/19	PROJEKTANT : Željko Mišir,mag.ing.el.	razina projekta: GLAVNI
	Građevina:	SKLADIŠNO-PROIZVODNA	TD: 1316/19		vrsta projekta: ELEKTROTEHNIČKI / list br. 3/1
	Sadržaj:	SHEMA ormara RP	ZOP Z-8/19		

RP

ZAŠTITA U MREŽI TN - C

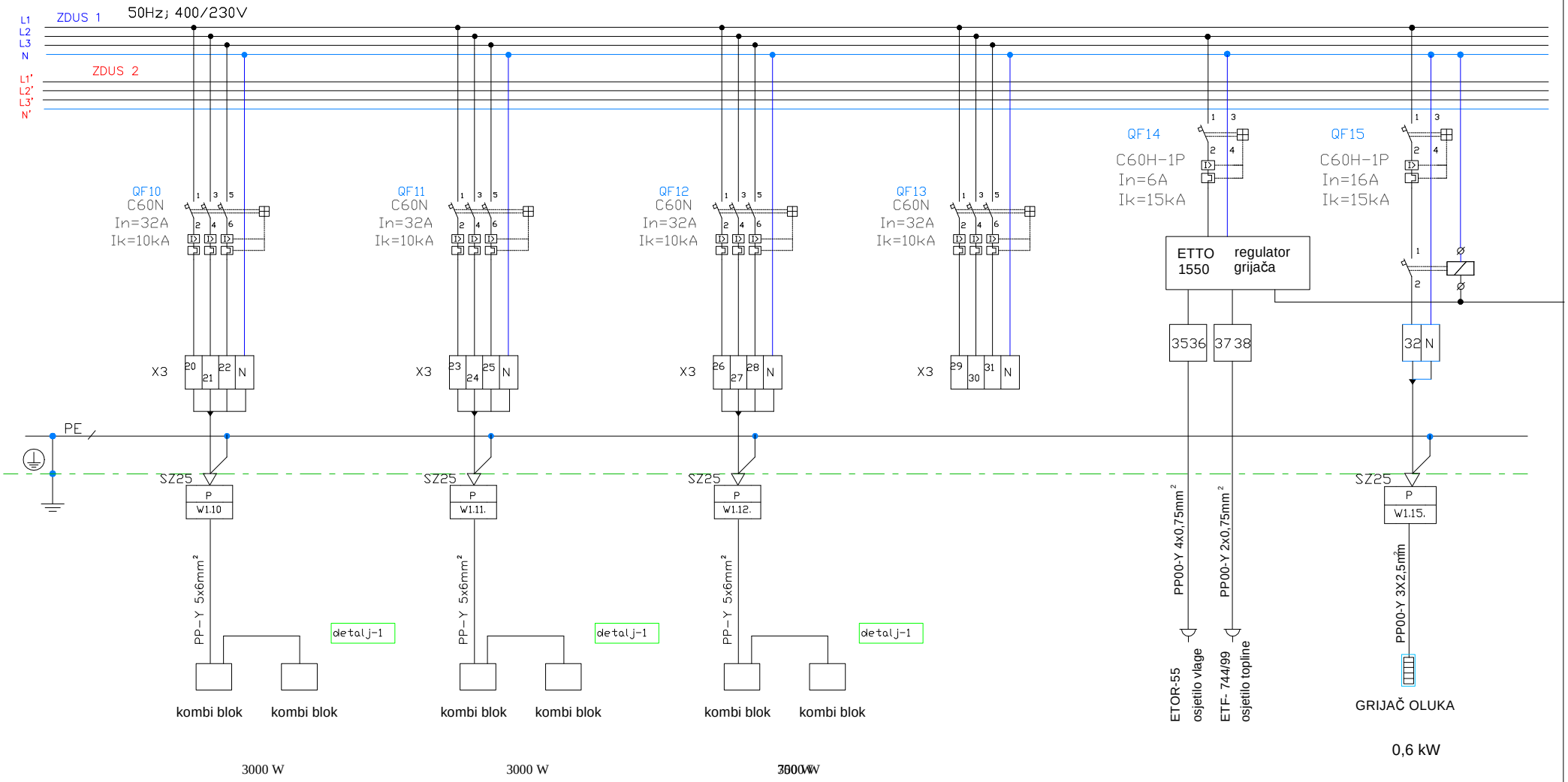

ENING d.o.o. - energetski inžinjering Bjelovar, Iločka 33 tel. 043/214-406 i 226-021	Investitor:	ESCO-FOFONJKA d.o.o. Bjelovar	datum: 06/19	PROJEKTANT : Željko Mišir,mag.ing.el.	razina projekta: GLAVNI
	Građevina:	SKLADIŠNO-PROIZVODNA	TD: 1316/19		vrsta projekta: ELEKTROTEHNIČKI / list br. 3/1
	Sadržaj:	SHEMA ormara RP	ZOP Z-8/19		

RP

ZAŠTITA U MREŽI TN - C

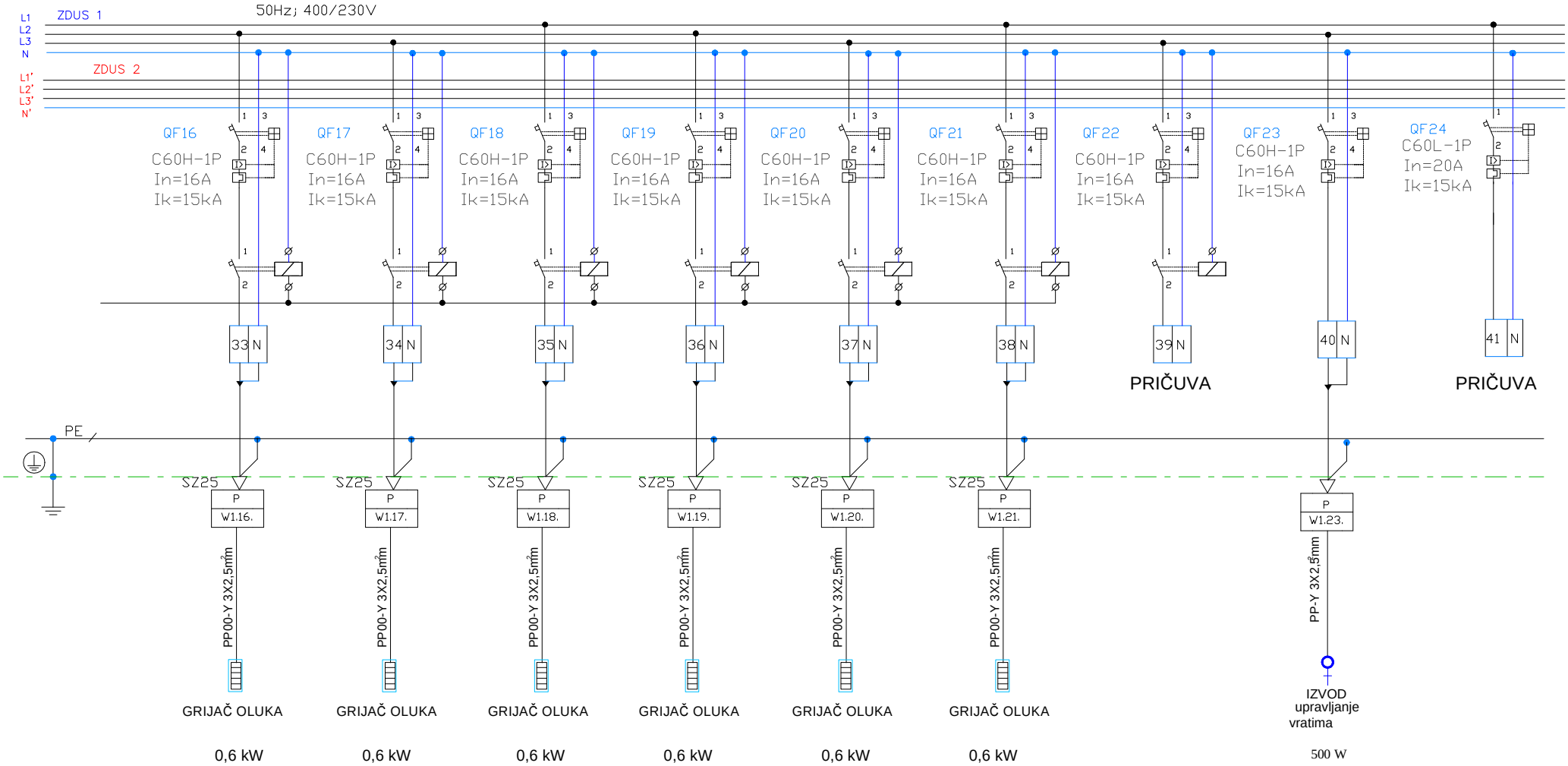

ENING d.o.o. - energetski inžinjering Bjelovar, Iločka 33 tel. 043/214-406 i 226-021	Investitor:	ESCO-FOFONJKA d.o.o. Bjelovar	datum: 06/19
	Građevina:	SKLADIŠNO-PROIZVODNA	TD: 1316/19
	Sadržaj:	SHEMA ormara RP	ZOP Z-8/19

PROJEKTANT :
Željko Mišir,mag.ing.el.

razina projekta: GLAVNI

vrsta projekta: ELEKTROTEHNIČKI

list br. 3/1

POSTOJEĆA
PROIZVODNO-SKLADIŠNA HALA
(uporabna dozvola za dio zgrade)

POSTOJEĆI TEMELJNI UZEMLJIVAČ

POSTOJEĆI TEMELJNI UZEMLJIVAČ

postojeći mjern
i spoj

M1

spoj na post.
temeljni uzemljivač

temeljni uzemljivač Fe/Zn 25x4mm

sabirnica za izjednačenje potencijala
na stupu

M2

aluminijska žica Ø 8 mm

sabirnica za izjednačenje potencijala

spoj na vrata

spoj na slivnu cjev

POSTOJEĆI TEMELJNI UZEMLJIVAČ

M3

aluminijska žica Ø 8 mm

spoj na slivnu cjev

temeljni uzemljivač Fe/Zn 25x4mm

M4

izvod spoj povezivanja
metalnih masa

temeljni uzemljivač Fe/Zn 25x4mm

spoj na čelični
stup

izvod spoja povezivanje
metalnih masa

spoj na čelični
stup

izvod spoj na metalne
mase polica

temeljni uzemljivač Fe/Zn 25x4mm

izvod spoj na metalne
mase polica

izvod spoj povezivanja
metalnih masa

spoj na čelični
stup

spoj na čelični
stup

spoj na ab. armaturu

spoj na ab armaturu

spoj na ab armaturu

temeljni uzemljivač Fe/Zn 25x4mm

spoj na ab armaturu

NAPOMENA:
Sve metalne mase (ograde stubišta, snjegobrane,limene dijelove
građevine - opšave dimnjaka, metalne dijelove stolarije, žljebove
i oborinske vertikale, rasvjetne stupove i sl.), koje u normalnom
pogonu nisu pod naponom,potrebno je zavarivanjem ili vijčanim
spojem povezati na gromobranski uzemljivač.

ivod za spoj na čelični
stup, vrata i OV

aluminijska žica Ø 8 mm

spoj na čelični
stup i OV

spoj na čelični
stup i OV

spoj na čelični
stup

spoj na čelični
stup i OV

aluminijska žica Ø 8 mm

spoj na čelični
stup i OV

spoj na čelični
stup

spoj na čelični
stup i OV

aluminijska žica Ø 8 mm

spoj na čelični
stup i OV

1 2 3 4 5 6 7

TLOCRT temelja – temeljni uzemljivač

ENING d.o.o. - energetski inžinjering Bjelovar, Iločka 33 tel. 043/214-406 i 226-021	ZOP Z-8/19	teh. dnevnik 1316-19	nacrt br. 4

Investitor:	ESCO-Fofonjka d.o.o. Bjelovar	PROJEKTANT:	
Građevina:	proizvodno-skladišna hala	ŽELJKO MIŠIR, mag.ing.el.	
Lokacija:	Bjelovar	NAMJENA PROJEKTA:	GLAVNI PROJEKT
Sadržaj:	plan polaganja LPS instalacije	ODREDNICA PROJEKTA:	ELEKTROTEHNIČKI
Datum:	lipanj, 2019	PROJEKTIRANI DIO:	INSTALACIJA LPS
Mjerilo:	1:100		

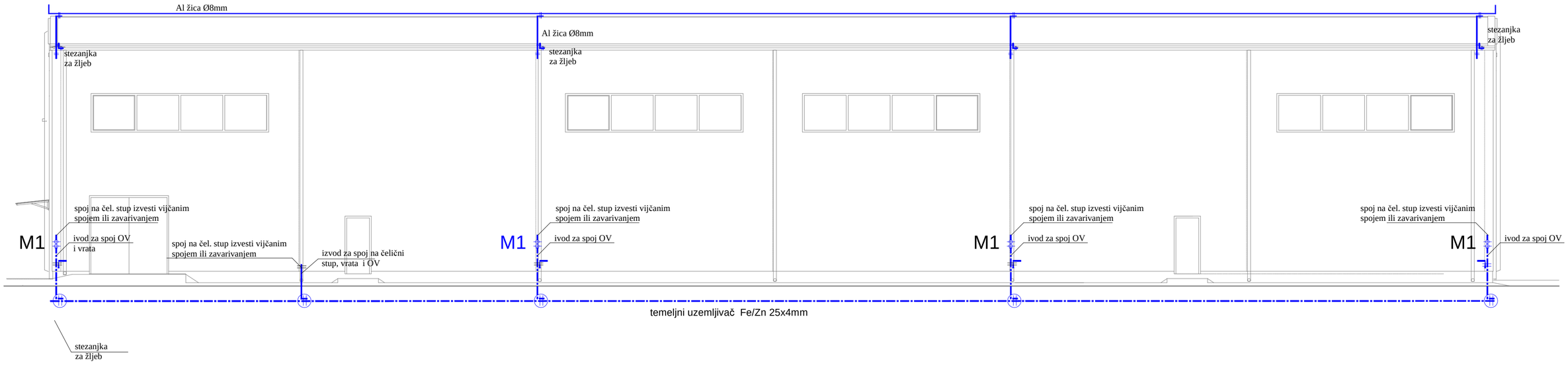

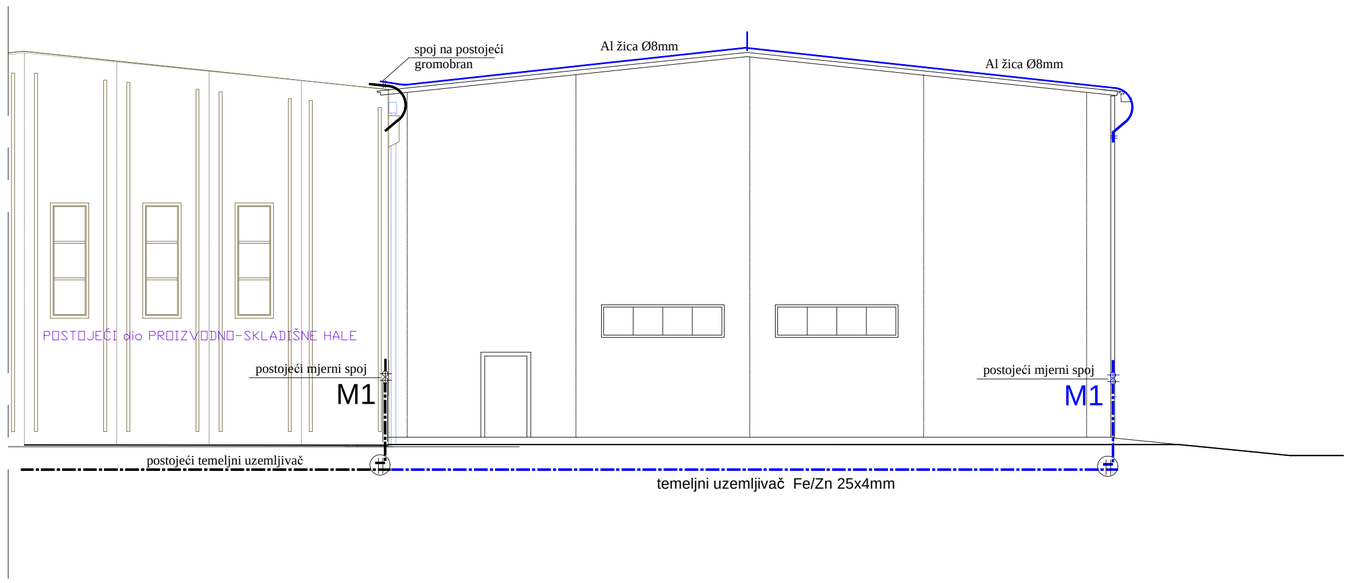

pročelje jugozapadno – instalacija LPS

ENING d.o.o. - energetski inžinjering Bjelovar, Iločka 33 tel. 043/214-406 i 226-021		ZOP Z-8/19	teh. dnevnik 1316-19	nacrt br. 5
Investitor:	ESCO-Fofonjka d.o.o. Bjelovar	PROJEKTANT: ŽELJKO MIŠIR, mag.ing.el		
Građevina:	proizvodno-skladišna hala			
Lokacija:	Bjelovar	NAMJENA PROJEKTA:	GLAVNI PROJEKT	
Sadržaj:	plan polaganja LPS instalacije	ODREDNICA PROJEKTA:	ELEKTROTEHNIČKI	
Datum:	lipanj, 2019	PROJEKTIRANI DIO:	INSTALACIJA LPS	
Mjerilo:	1:100			